GDS CREATIV

# Mode de pose des modénatures de façade

## Préparation:

Le support sur lequel est installé les profils en polystyrène de façade doit être propre, ferme, sec et exempt de graisse.

## Mise à niveau – marquage:

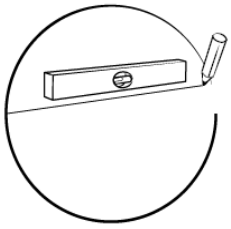

-Avant de coller et d'assembler, il est impératif de mettre à niveau et de marquer la ligne à laquelle les profils seront collés.
-Pour les moulures, la ligne de marquage est déterminée par le point le plus bas sur le mur existant.

-Laisser une différence de 3 mm pour la colle.

## Collage et pose du profil – modénature:

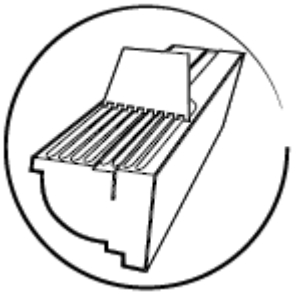

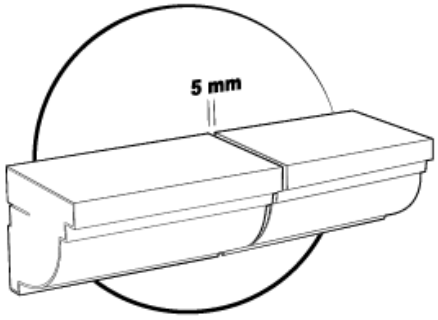


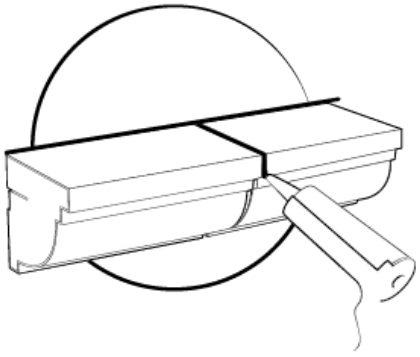

- L'adhésif pour les profils – modénatures est un mortier colle ciment
- L'adhésif est appliqué sur la surface plane et brut du polystyrène, à l'aide d'un peigne sous la forme de lignes d'une épaisseur de 5 à 10 mm.
- Puis placer le profil sur le support de liaison et en appuyant doucement dans la position souhaitée.
- Maintenir le profil jusqu'a que la colle prenne effet en auto maintient.
-Pour les grands profils et les plus lourds, il est recommandé d'utiliser des chevilles ou des vis pour assurer leur fixation, pour éviter le glissement et éviter le décollage.

-**Fixation par tiges filetées support polystyrène ou laine de roche ITE:**

Dans le cadre d'une fixation des corniches sur un support ITE, il est recommandé de fixer tous les 50 cm sur une longueur de 200 cm (longueur de la corniche livrée) une tige fileté implantée jusqu'a15 cm de profondeur dans la corniche d'une profondeur de 325 mm, qui sera ensuite vissée dans une cheville laiton implantée dans le mur derrière la réalisation ITE, soit dans le support dur (Béton).

-**Fixation par équerres sur support dur, murs brut en béton, briques ou parpaings:**

Dans le cadre d'une fixation sur support dur, il est recommandé de fixer sur le support dur, 1 équerre de 50X50 mm ou 40X40 mm tous les 40 cm, la corniche rainurée sur le coté encollé sera supportée par les équerres .

- L'excès de colle qui est expulsé lors de la pose définitive du profil et à enlever à la truelle ou votre doigt pendant qu'il est encore frais.
- Avec la colle il faut remplir l'espace entre le mur et le profil ainsi que les jonctions entre les éléments eux-mêmes.
- Les joints entre les profils doivent être réalisés avec un mastic à base de polyuréthane.
-Une fois les joints réalisés, ils doivent être enduit avec la patte résineuse et sableuse fournit.

## Etape final – Ponçage et mise en peinture:

- Après le séchage de la couche de résine sur la surface des joints, il faut poncer le support jusqu'à atteindre une surface lisse.
- Puis dépoussiérer la surface.
- Peindre le support avec une peinture de façade acrylique en 2 couches.

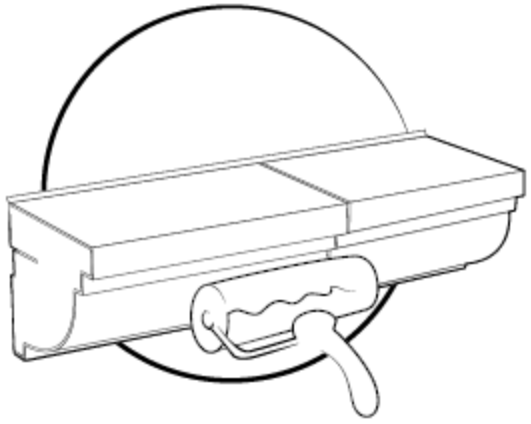

## Précautions d'emploi:

- Ne pas peindre les profils avec des peintures ou des laques à base d'acétone d'huiles, de nitro et d'époxy.
- Peindre les profils - modénatures entre les température de + 5 et + 25 ° C